TM 73.03

Манометрический термометр
Исполнение для химической промышленности с дистанционной проводкой – Тип 73

Термометры

Применение
Термометр из нержавеющей стали.
Для агрессивных измеряемых сред в химической промышленности, нефтехимии, в технологии производственных процессов, в приборостроении и пищевой промышленности. Приборы соответствуют наивысшим стандартам в измерительной технике.
Номинальные диаметры
100, 160
Измерительный принцип
манометрический наполнитель – инертный газ, физиологически безопасный
Класс точности
1 (DIN 16 203)
Рабочие диапазоны
Постоянное значение параметра: диапазон измерения (DIN 16 203)
кратковр. изменение (≤ 1часа):
1,2 x диапазон измерения (DIN 16 203)
> 500 °C 1,1 x диапазон измерения (DIN 16 203)
Допустимое рабочее давление на погружаемом штоке
максимум 25 бар
Номинально-эксплуатационные диапазоны и условия
DIN 16 203
Вид защиты
IP 56 (EN 60 529 / IEC 529)

Стандартное исполнение

Выход дистанционной проводки
снизу или с тыльной стороны
Корпус
CrNi-сталь
Кольцо
байонетное кольцо, CrNi-сталь
Соединение
гладкое, CrNi-сталь 1.4571
Дистанционная проводка (капилляр)
длина в соответствии со спецификацией заказчика
Ø 2 мм, CrNi-сталь 1.4571,
наименьший радиус изгиба 6мм
Погружаемый шток
Ø 8 мм, CrNi-сталь 1.4571
Активная длина штока
в зависимости от Ø d и диапазона показаний
(см. типовой лист TM 90.02)
Циферблат
алюминий, белый, шкала чёрного цвета (DIN 16 203)
Стрелка
алюминий, чёрного цвета, с микронастройкой
Стекло
плоское инструментальное стекло

Способы присоединения
- крепёжный фланец с тыльной стороны (H), CrNi-сталь
- кронштейн прибора (M), алюминиевое литьё под давлением
- крепёжный фланец спереди (V), CrNi-сталь
- трёхкантное фронтальное кольцо со скобой (D), CrNi-сталь

Диапазоны показаний, измерений[1], пределы погрешности (DIN 16 203, класс 1)

Диапазон показаний °C	Цена деления шкалы °C	Диапазон измерений[1] °C	Предел погрешности °C
-80 ... +60	2	-60 ... +40	2
-60 ... +40	1	-50 ... +30	1
-40 ... +60		-30 ... +50	
-30 ... +50		-20 ... +40	
-20 ... +60		-10 ... +50	
-20 ... +80		-10 ... +70	
0 ... 60		+10 ... +50	
0 ... 80		+10 ... +70	
0 ... 100		+10 ... +90	
0 ... 120	2	+20 ... +100	2
0 ... 160		+20 ... +140	
0 ... 200		+20 ... +180	
0 ... 250	5	+30 ... +220	2,5
0 ... 300		+30 ... +270	10
0 ... 400		+50 ... +350	
0 ... 500		+50 ... +450	
0 ... 600	10	+100 ... +500	10
0 ... 700		+100 ... +600	

1) Диапазон измерений ограничен на циферблате при помощи двух треугольных маркеров. В пределах этого диапазона действителен по DIN 16 203 указанный предел погрешности

Модельный ряд

Тип	HP	Присоединение капиляра
H 7308	100	снизу
H 7309	160	
M 7310	100	
M 7311	160	
V 7312	100	сзади
V 7313	160	
D 7340 [1)]	100	
D 7350 [1)]	160	

1) Установка датчиков предельного сигнала не возможна

Варианты

- гидрозаполнение
- шкала в °F, K, °C/ °F (двойная шкала)
- безопасное ламинированное стекло, акриловое стекло
- погружаемый шток - Ø 6, 10, 12 мм
- защитное покрытие для капиллярной проводки
- другие положения присоединения
- защитная трубка в соотв. С DIN (типовой лист TM 90.01) или со спецификацией заказчика
- датчик предельного сигнала (типовой лист AE 08.01)
- крепёжное устройство прибора из другого материала
- другие способы крепления

Размеры

Крепежный фланец сзади (H)

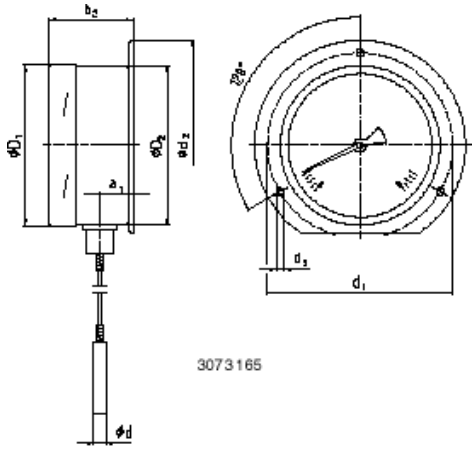

Крепёжный кронштейн (M)

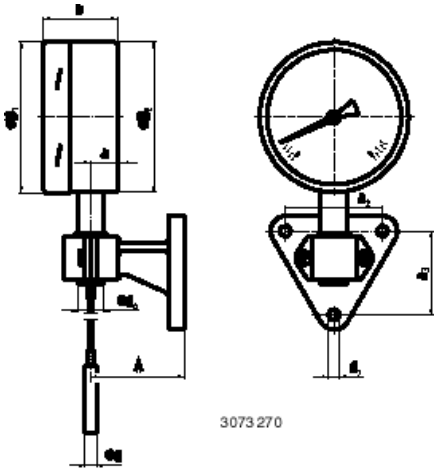

Крепежный фланец спереди (V)

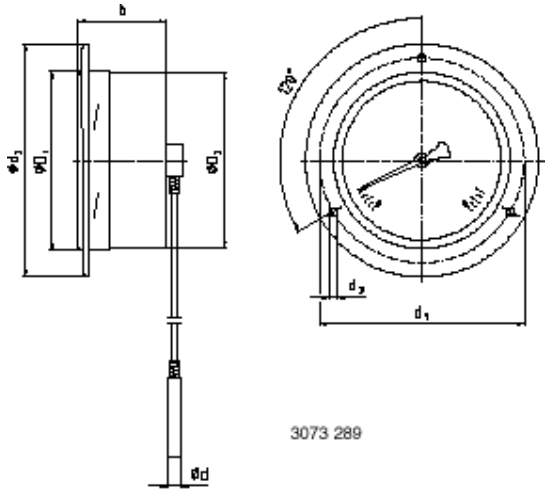

Трёхгранное фронтальное кольцо (D) [1)]

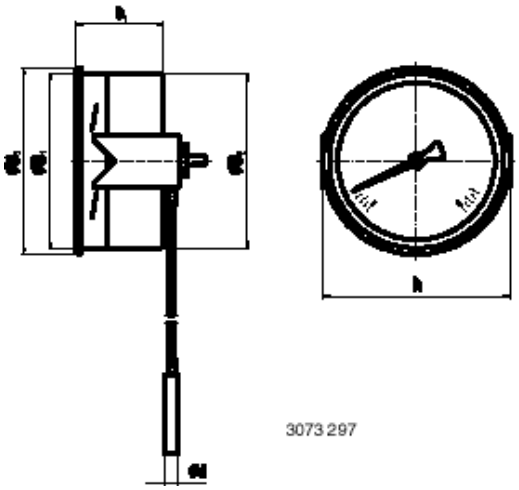

HP	Размеры (мм)											
						Датчик предельного сигнала Тип 811,821 или 831						
						без			1 или 2		3	
	A	a	a_1	a_2	a_3	b	b_1	b_2	b	b_2	b	b_2
100	100	19	22	65	56	50	51	53	88	91	-	-
160											97	100

HP	Размеры (мм)										Масса (кг)
	d	d_1	d_2	d_3	d_6	d_7	D_1	D_2	D_3	h	
100	8	116	132	4,8	18	7	101	99	107	107	1,400
160		178	196	5,8			161	159	166	172	1,800

1) Установка датчиков предельного сигнала не возможна

Размеры (мм)

Конструкция присоединения в соотв с DIN

Конструкция присоединения 1
присоединение гладкое (без резьбы)
длина погружаемого штока l = 140, 200, 240, 290 мм
CrNi-сталь 1.4571
основа для уплотняющего резьбового соединения,
конструкция присоединения 4

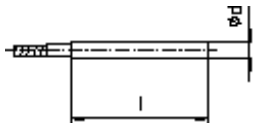

Конструкция присоединения 2
присоединение вращаемое, G ½ A
длина погружаемого штока l_1 = 80, 140, 180, 230 мм
CrNi-сталь 1.4571
подходящие защитные трубки: DIN, форма BD, BE, BS

Внешняя резьба G	SW	i
G ½ A	27	20

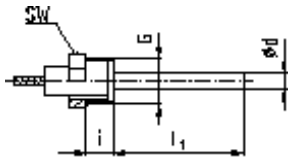

Конструкция присоединения 3
- накидная гайка G ½ , G ¾
длина погружаемого штока l_1 = 89, 126, 186, 226, 276 мм
CrNi-сталь 1.4571
подходящие защитные трубки: DIN, форма CD,CE, CS
- накидная гайка M 24 x 1,5 подходит для DIN 43 763
(только для погружаемого штифта с Ø 6мм)

Внутренняя резьба G	SW	i
G ½	27	8,5
G ¾	32	10,5
M 24 x 1,5	32	13,5

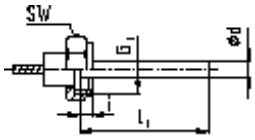

Конструкция присоединения 4
уплотняющее резьбовое соединение (передвигаемое по штоку)
G ½ A, G ¾ A, M 18 x 1,5, а также ½ NPT, ¾ NPT
мин. глубина погружения l_{min} ок. 60 мм
длина погружаемого штока l_1 = переменная
Длина $L=l_1$ + 40 мм
CrNi-сталь 1.4571

Внешняя резьба G	SW	d_4	i
G ½ A	27	26	14
G ¾ A	32	32	16
M 18 x 1,5	24	23	12
½ NPT	22	-	19
¾ NPT	30	-	20

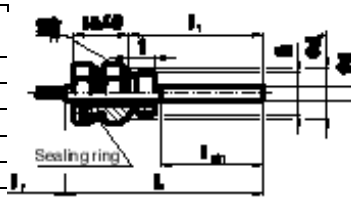

Конструкция присоединения 5
Присоединение с накидной гайкой G ½ и свободное свинчивание G ½ A, G ¾ A, M 18 x 1,5, а также ½ NPT, ¾ NPT
длина погружаемого штока l_1 = 63, 100, 160, 200, 250мм
CrNi-сталь 1.4571
накидная гайка M 24 x 1,5
и свободное свинчивание M 18 x 1,5
подходит для DIN 43 763
(только для погружаемого штока с Ø 6мм)

Внешняя резьба G	SW	d_4	i
G ½ A	27	26	14
G ¾ A	32	32	16
M 18 x 1,5	32	23	12
½ NPT	22	-	19
¾ NPT	30	-	20

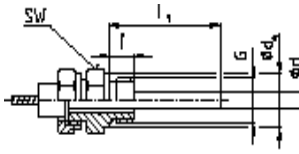

Конструкция присоединения 6
уплотняющее резьбовое соединение (сдвигаемое на капиллярную проводку)
G ½ A, G ¾ A, M 18 x 1,5, а также ½ NPT, ¾ NPT
длина погружаемого штока l = 100 мм
(др. по запросу)
CrNi-сталь 1.4571

Внешняя резьба G	SW	d_4	i
G ½ A	27	26	14
G ¾ A	32	32	16
½ NPT	22	-	19
¾ NPT	30	-	20

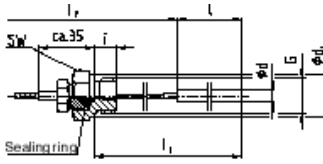

3073 300.04

Параметры заказа

Тип / Номинальный размер/ Диапазон / Выход капиллярной проводки / Конструкция присоединения / Размер присоединения / Вид крепления / Длина l, l_1 / Длина капиллярной проводки / Варианты

Описанные приборы соответствуют своей конструкцией, размерами и материалом современному техническому уровню.

WIKA