PM 02.12

Манометр с трубчатой пружиной

Жидкостной наполнитель, корпус из хром-никелевой стали • Тип 213.53

Манометры

Сертификат Немецкого Ллойда

Применение
Для измерительных участков с высокими динамическими нагрузками и вибрациями.
Для газообразных и жидких, не сильно вязких и не кристаллизирующихся измеряемых сред, неагрессивных по отношению к медным сплавам.

Исполнение
EN 837-1
Номинальный размер
50, 63, 80, 100
Класс точности (EN 837-1 /6)
HP 50, 63: 1,6
HP 80, 100: 1,0
Диапазоны измерений (EN 837-1 /5)
HP 50: 0...1 до 0...600 бар
HP 63, 80, 100: 0...0,6 до 0...1000 бар
а также все соответствующие единицы давления для отрицательного или отрицательного и положительного избыточного давления
Рабочее давление
HP 50, 63:
- постоянное: ¾ x конечное значение шкалы
- переменное: ⅔ x конечное значение шкалы
- кратковременное: конечное значение шкалы

HP 80, 100:
- постоянное: конечное значение шкалы
- переменное: 0,9 x конечное значение шкалы
- кратковременное: 1,3 x конечное значение шкалы

Допустимая температура
окружающая среда: -20...+60 °C
измеряемая среда: максимум +60 °C
Влияние температуры
Погрешность показаний при отклонении от нормальной температуры измерительной системы +20 °C
макс. ± 0,4%/10 K от соответствующего значения шкалы
Вид защиты
IP65 (EN 60 529 / IEC 529)

Стандартное исполнение

Присоединение
медный сплав, наружная резьба снизу или с тыльной стороны (EN 837-1/7.3)
HP 50, 63: G ¼ B, SW 14
HP 80, 100: G ½ B, SW 22
Чувствительный элемент
HP 50, 63, 80:
< 60 бар: медный сплав, кругообразный, мягкая пайка
≥ 60 бар: медный сплав, винтовая форма, мягкая пайка
HP 100:
< 100 бар: медный сплав, кругообразный, мягкая пайка
≥ 100 бар: CrNi-сталь 1.4571, винтовая форма, твёрдая пайка
Механизм
медный сплав
HP 80: медный сплав, подвижные части из мельхиора

Циферблат
HP 50, 63: пластмасса ABS, белого цвета, со стопорным штифтом
HP 80, 100: алюминий, белого цвета
шкала чёрного цвета

Стрелка
HP 50, 63: пластмасса, чёрного цвета
HP 80, 100: алюминий, чёрного цвета

Корпус
CrNi-сталь, без покрытия, с отверстием для выравнивания давления сверху на боковой поверхности корпуса.
Кольцевое уплотнение между корпусом и присоединением.
При диапазонах ≤ 0 ... 16 бар с компенсационным клапаном для выравнивания давления.

Стекло
прозрачная пластмасса

Кольцо
отбортованное кольцо, CrNi-сталь, блестящее, с трёхкантной фронтальной частью

Заполнение
глицерин 99,7%

Варианты
- HP 50, 63: измерительная система и устройство из CrNi-стали (**тип 233.53**)
- HP 63, 100: внутреннее выравнивание давления (диафрагма)
- HP 100: подстройка нуля (с фронтальной стороны)
- до 100 °C повышенная температура измеряемой среды со специальным мягким припоем
- крепёжный фланец спереди, CrNi-сталь (при соединении с тыльной стороны)
- крепёжный фланец с тыльной стороны, CrNi-сталь
- скобочное соединение (при соединении с тыльной стороны)

Размеры

Стандартное исполнение

Радиальное присоединение снизу

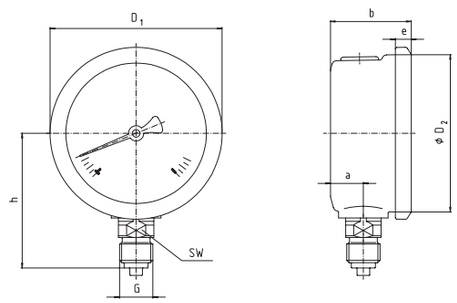

1224 557

HP 50,63,80, центральное присоединение с тыльной стороны

HP 100, эксцентрическое присоединение с тыльной стороны

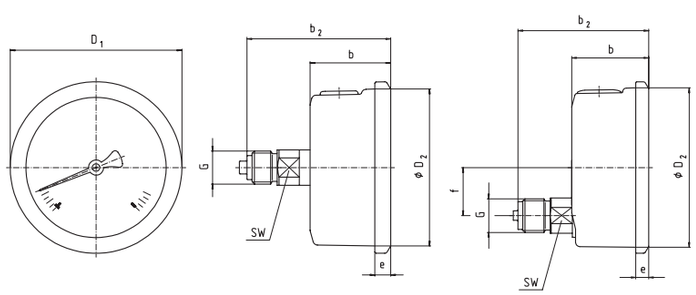

1224 549

HP	Размеры [мм]										Масса [кг]
	a	b ± 0,5	b_2 ± 1	D[1]	D[2]	e	f	G	h ± 1	SW	
50	12	30	55	55	50	5,5	-	G ¼ B	48	14	0,15
63	13	32	56	68	62	6,5	-	G ¼ B	54	14	0,21
80	15,8	43,5	78	83,6	80	5	-	G ½ B	76	22	0,39
100	15,5	48	81,5	107	100	8	30	G ½ B	87	22	0,80

Стандартное присоединение по EN 837-1 /7.3

Параметры заказа

Тип / Номинальный размер / Диапазон / Размер присоединения / Положение присоединения / Варианты

W 1030 25 10/98 CM 9039325

WIKA